www.ersatzteil-service.de www.ersatzteilplan.de

ELEKTRO-WALZENMÄHER BRILL **ELEKTRO - FLOTT S 38 - TYP 0014**

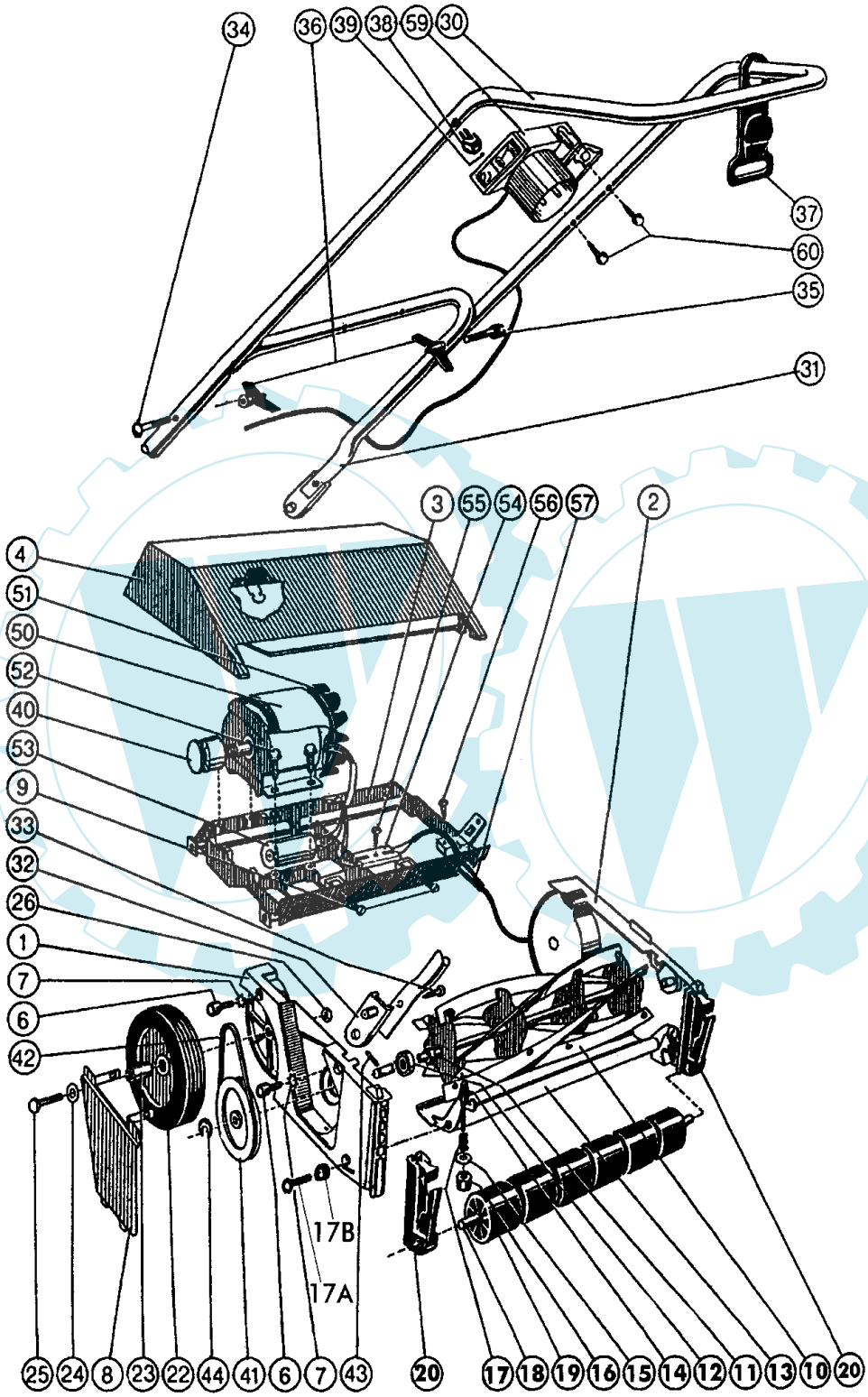

ELEKTRO - FLOTT S 38 - TYP 0014

ELEKTRO-WALZENMÄHER

BRILL

ELEKTRO - FLOTT S 38 - TYP 0014

Brill - GARTENGERÄTE GMBH * POSTFACH 3161 * D- 58422 WITTEN

POS. REF.NO. POS.	BEST.-NR. PART-NO. NO.PIECE	BEZEICHNUNG DESCRIPTION DESIGNATION	Stck Qty. Qte.
1	02126	Nicht mehr lieferbar	NML
2	02128	Nicht mehr lieferbar	NML
3	02172	Nicht mehr lieferbar	NML
--	02130	Nicht mehr lieferbar	NML
--	02110	MOTORHAUBE M. LASCHEN (TYPE A)	1
4	02122	MOTORHAUBE TYPE B (E.FLOTT S38	1
6	06598	INBUSSCHRAUBE	4
7	06749	ZAHNSCHEIBE DIN 6797 VZ	4
8	02143	ABDECKBLECH (E.FLOTT S38)	1
9	07452	SCHRAUBE	4
--	02112	Nicht mehr lieferbar	NML
--	02117	Nicht mehr lieferbar	NML
--	05763	AUFKLEBER WARNHINWEIS	1
10-12	02145	MESSERWALZE, KPL.(E.FLOTT S38)	1
11	00316	Nicht mehr lieferbar	NML
12	06559	KUGELLAGER	2
13	02137	UNTERMESSER (E.FLOTT S38)	1
14	02124	STELLSCHRAUBE z.UNTERMESSER	2
15	06465	SCHEIBE DIN 125-A8,4	2
16	07493	MUTTER	2
17	02123	DRUCKFEDER z.UNTERMESSER	2
17A	06835	ISKT-SCHRAUBE DIN 7991-8x30	2
17B	02125	ZENTRIERRING z.UNTERMESSER	2
18	03600	LAUFROLLENACHSE 38	1
19	02114	LAUFROLLE (E-FLOTT S38)	6
20	02167	LAUFROLLENLAGER KPL.(E.FLOTT)	2
22	02140	LAUFRAD, KPL.(E.FLOTT S38)	2
23	02115	BUCHSE Z.LAUFRAD (E.FLOTT S38)	2
24	06465	SCHEIBE DIN 125-A8,4	2
25	06621	SECHSKANTSCHRAUBE	2
26	06512	SECHSKANTMUTTER	2
30	02162	GESTAENGE-OBERTEIL (E.FLOTT)	1
31	02160	GESTAENGE-UNTERTEIL (E.FLOTT)	1

POS. REF.NO. POS.	BEST.-NR. PART-NO. NO.PIECE	BEZEICHNUNG DESCRIPTION DESIGNATION	Stck Qty. Qte.
32	02159	ISOLIERTASCHE z.GESTÄNGE	2
33	07456	SCHRAUBE	2
34	06530	FLACHRUNDSCHRAUBE	1
35	01650	SCHRAUBE M.KABELFUEHRUNG	1
36	05836	FLUEGELMUTTER M5	2
37	02111	ZUGENTLASTUNG	1
38	02119	ANSCHLAG	1
39	06737	KUGEL DIN 5401 00041	1
40	02150	RIEMENSCHEIBE Z.MOTOR (E.FLOTT	1
41	02152	RIEMENSCHEIBE Z.MW (E.FLOTT)	1
42	06193	RUNDRIEMEN(E.FLOTT S38)	1
43	06404	ZYLINDERSTIFT	1
44	06760	SICHERUNGSSCHEIBE	1
50	02154	E-MOTOR (0,45KW)(E.FLOTT S38	1
51	02157	LUEFTERFLUEGEL (E.FLOTT S38)	1
52	07458	SCHRAUBE	4
53	02207	KONDENSATOR (12 YF)	1
54	04067	ANSCHLUSSKLEMME z.MOTOR	1
55	07452	SCHRAUBE	1
--	02121	ZUGENTLASTUNGSSCHELLE	1
56	07452	SCHRAUBE	2
57	02935	KABELTÜLLE Z.SCHALTER	1
59-60	02142	DRUCKTASTENSCHALTER (E.FLOTT)	1
60	06803	SCHRAUBE	2
		ZUBEHOER:	
	06862	ZUBEHOERSATZ (E-FLOTT 38)	1
	02101	GEBRAUCHSANWEISUNG-FLOTT	1
	00563	BRILL-SERVICE-VERZEICHNIS	1
	07220	Nicht mehr lieferbar !	NML
	02102	STECKSCHLUESSEL,KPL.SW 10	OPTION
	07070	TUCHFANGKORB FLOTT S38	OPTION
	06318	GRIFF FANGKORB 7060	OPTION

ELEKTRO - FLOTT S 38 - TYP 0014